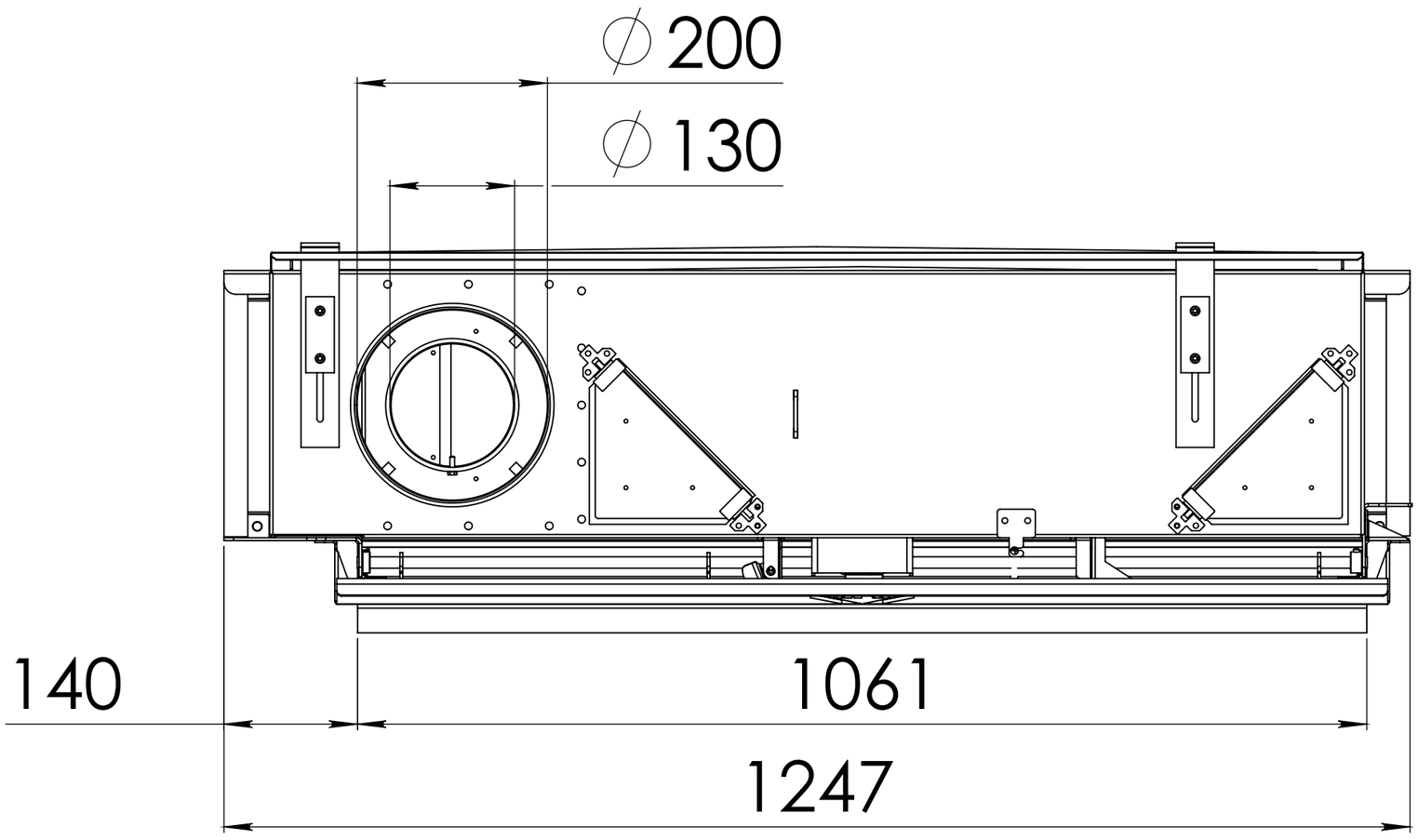

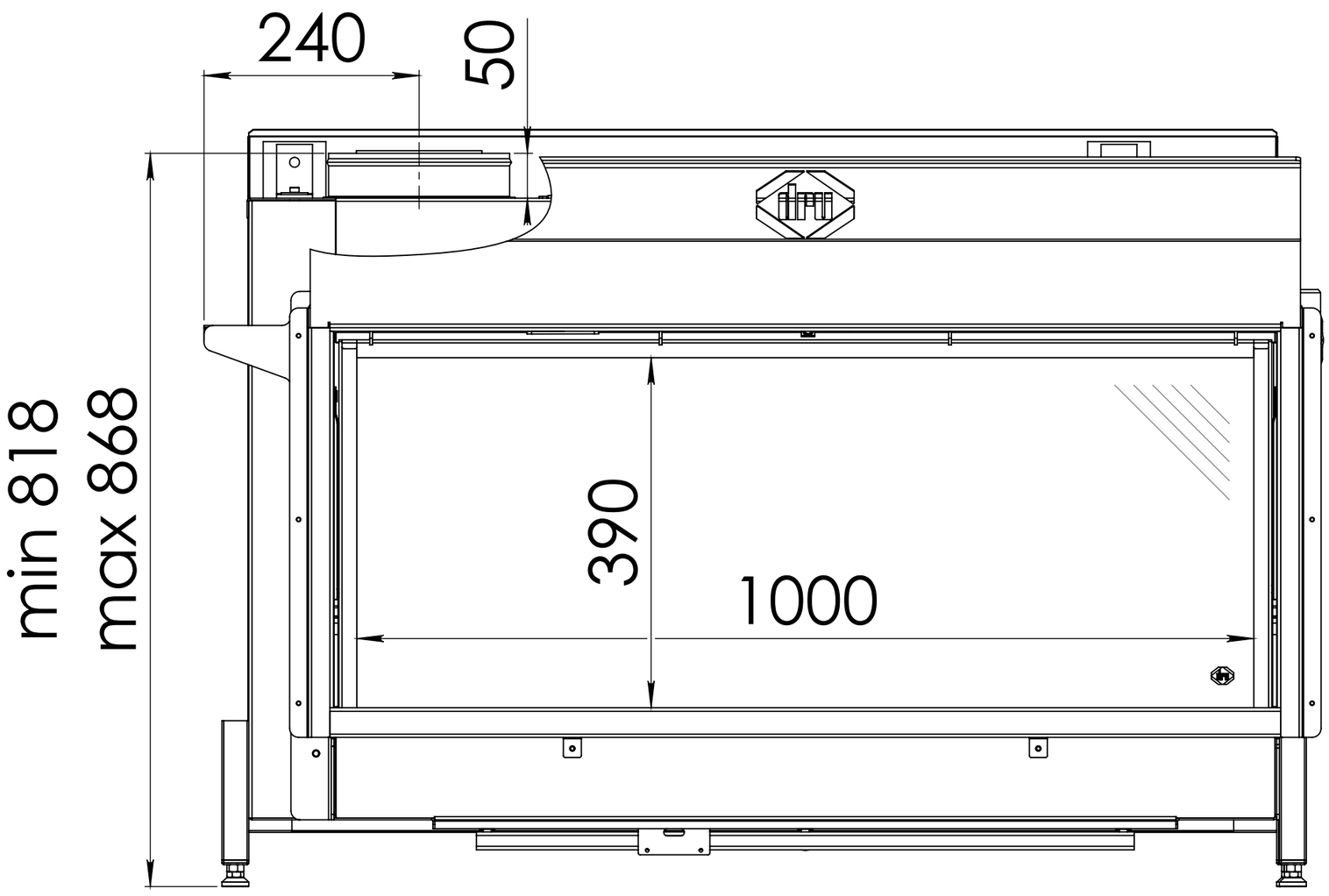

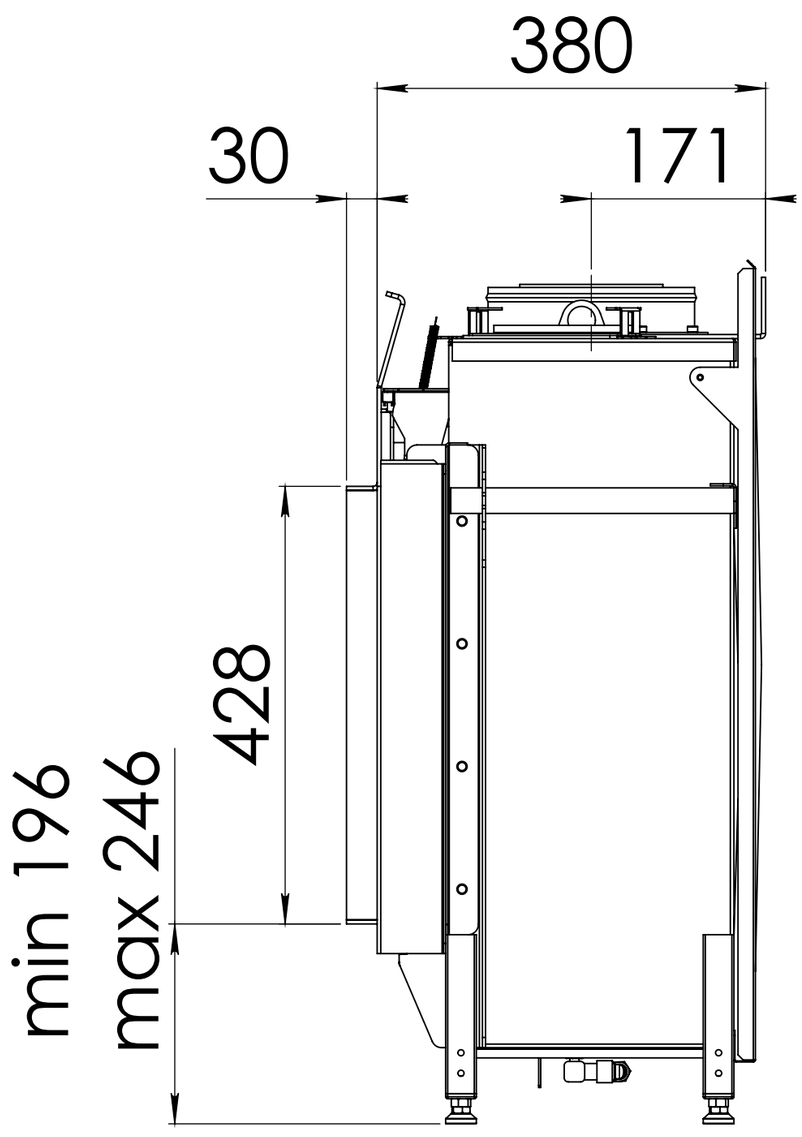

38C-2081 /0

Metro 100XT RCH41