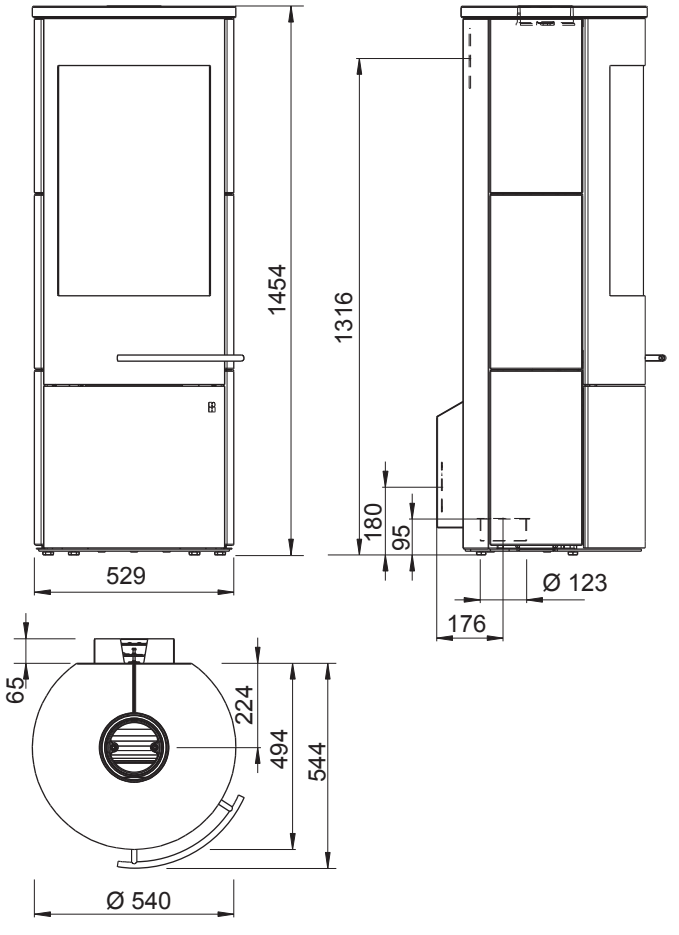
1454
529
1316
180
95
Ø 123
176
65
224
494
544
Ø 540